ELTEX
Комплексные решения для построения сетей

- **Высокопроизводительное решение на основе Realtek chipset**
- **Двухдиапазонная точка доступа с поддержкой 802.11ac**
- **Радиоинтерфейс с поддержкой MIMO 2x2**
- **Питание PoE+ (IEEE 802.3at)**
- **До 40 клиентов на точку доступа**
- **Современные средства аутентификации и шифрования**

Решение для предприятий

WEP-2L обеспечивает высокоскоростную безопасную доступную и легкую в использовании беспроводную сеть, которая сочетает в себе множество возможностей и сервисов, необходимых для корпоративных клиентов. WEP-2L станет универсальным решением для организации беспроводной сети с большим количеством пользователей и высоким трафиком (офис, госучреждения, конференц-залы, лаборатории, гостиницы и т.д.).

Масштабируемость решения

Беспроводная точка доступа WEP-2L – новейшее гибкое решение, позволяющее менять зону покрытия сети, тем самым увеличивая количество обслуживаемых мобильных устройств. Благодаря высокой производительности аппаратной платформы, возможностям масштабирования, интуитивно понятному интерфейсу, можно легко и быстро разворачивать беспроводную IT-инфраструктуру.

Беспроводное подключение

Благодаря поддержке стандартов IEEE 802.11n/ac точка доступа WEP-2L обеспечивает скорость передачи данных до 300 Мбит/с в диапазоне 2.4 ГГц и до 867 Мбит/с в диапазоне 5 ГГц.

Использование технологии MIMO и всенаправленных антенн позволяет сделать WEP-2L универсальным решением для организации корпоративных сетей.

Безопасность

WEP-2L использует современные технологии аутентификации и шифрования, которые обеспечивают защиту персональных данных и безопасность корпоративной среды. В частности, используется динамический ключ, индивидуальный для каждого работающего с WEP-2L абонентского устройства.

Производительность

Для стабильной и непрерывной работы устройства используются высокопроизводительные процессоры Realtek, позволяющие добиться высоких показателей в скорости обработки данных.

Питание

Технология PoE+ дает возможность установки оборудования в любых местах, независимо от расположения источника электропитания, позволяет экономить на стоимости силовых кабелей и делает инсталляцию простой и не требующей больших затрат времени.

Схема применения

Конфигурация интерфейсов WEP-2L

Наименование	Ethernet	Wi-Fi
WEP-2L	1x1G	802.11a/b/g/n/ac

Комплексные решения для построения сетей

Технические характеристики

Интерфейсы
– 1 порт 10/100/1000Base-T (RJ-45)

Возможности WLAN
– Поддержка стандартов IEEE 802.11a/b/g/n/ac
– Агрегация данных, включая A-MPDU (Tx/Rx) и A-MSDU (Rx)
– Приоритеты и планирование пакетов на основе WMM
– Динамический выбор частоты (DFS)
– Поддержка скрытого SSID
– 8 виртуальных точек доступа
– Обнаружение сторонних точек доступа
– Спектроанализатор

Сетевые функции
– Автоматическое согласование скорости, дуплексного режима и переключения между режимами MDI и MDI-X
– Поддержка VLAN (Access, Trunk, General)
– Поддержка аутентификации 802.1X
– DHCP-клиент
– Поддержка GRE
– Поддержка GRE over IPsec
– Передача абонентского трафика вне туннелей
– Поддержка ACL
– Поддержка NTP
– Поддержка Syslog

Функции QoS
– Приоритет и планирование пакетов на основе профилей
– Ограничение пропускной способности для каждого SSID

Безопасность
– Централизованная авторизация через RADIUS-сервер (WPA/WPA2 Enterprise)
– Шифрование WPA/WPA2
– Поддержка Captive Portal

Конфигурирование
– Удаленное управление по Telnet, SSH
– CLI
– NETCONF
– WEB-интерфейс

Параметры беспроводного интерфейса
– Частотный диапазон 2402–2482 МГц, 5170–5835 МГц
– Модуляция DSSS, CCK, BPSK, QPSK, 16QAM, 64QAM, 256QAM
– Поддержка MIMO 2x2
– Два Wi-Fi чипа Realtek RTL8197FS (2.4 ГГц) и RTL8812FR (5 ГГц)
– Ширина полосы: 20, 40 МГц для 2.4 ГГц;
20, 40 и 80 МГц для 5 ГГц.

Рабочие каналы[1]
– 802.11b/g/n: 1–13 (2402–2482 МГц)
– 802.11a/n/ac: 36–64 (5170–5320 МГц)
100–144 (5490–5720 МГц)
149–165 (5745–5835 МГц)

Скорость передачи данных[2]
– 802.11a: до 54 Мбит/с
– 802.11b: до 11 Мбит/с
– 802.11g: до 54 Мбит/с
– 802.11n: до 300 Мбит/с
– 802.11ac: до 867 Мбит/с

Чувствительность приемника
– 2.4 ГГц: до -94 дБм
– 5 ГГц: до -94 дБм

Максимальная мощность передатчика[1]
– 2.4 ГГц: 20 дБм
– 5 ГГц: 20 дБм

Физические характеристики
– Потребляемая мощность не более 9 Вт
– Процессор Realtek RTL8197FS 1 ГГц
– 32 МБ Flash
– 128 МБ RAM
– Питание:
  – PoE+ 48В/54В (IEEE 802.3at-2009)
– Рабочая температура от +5°C до +40°C
– Размеры (диаметр x высота): 200x40 мм

[1] Количество каналов и значение максимальной выходной мощности будет изменяться в соответствии с правилами радиочастотного регулирования в Вашей стране.

[2] Максимальная скорость беспроводной передачи данных определена спецификациями стандартов IEEE 802.11n/ac. Реальная пропускная способность будет другой. Условия, в которых работает сеть, а также факторы окружающей среды, включая объем сетевого трафика, строительные материалы и конструкции, и служебные данные сети могут снизить реальную пропускную способность. На радиус действия сети могут влиять факторы окружающей среды.

Схема применения

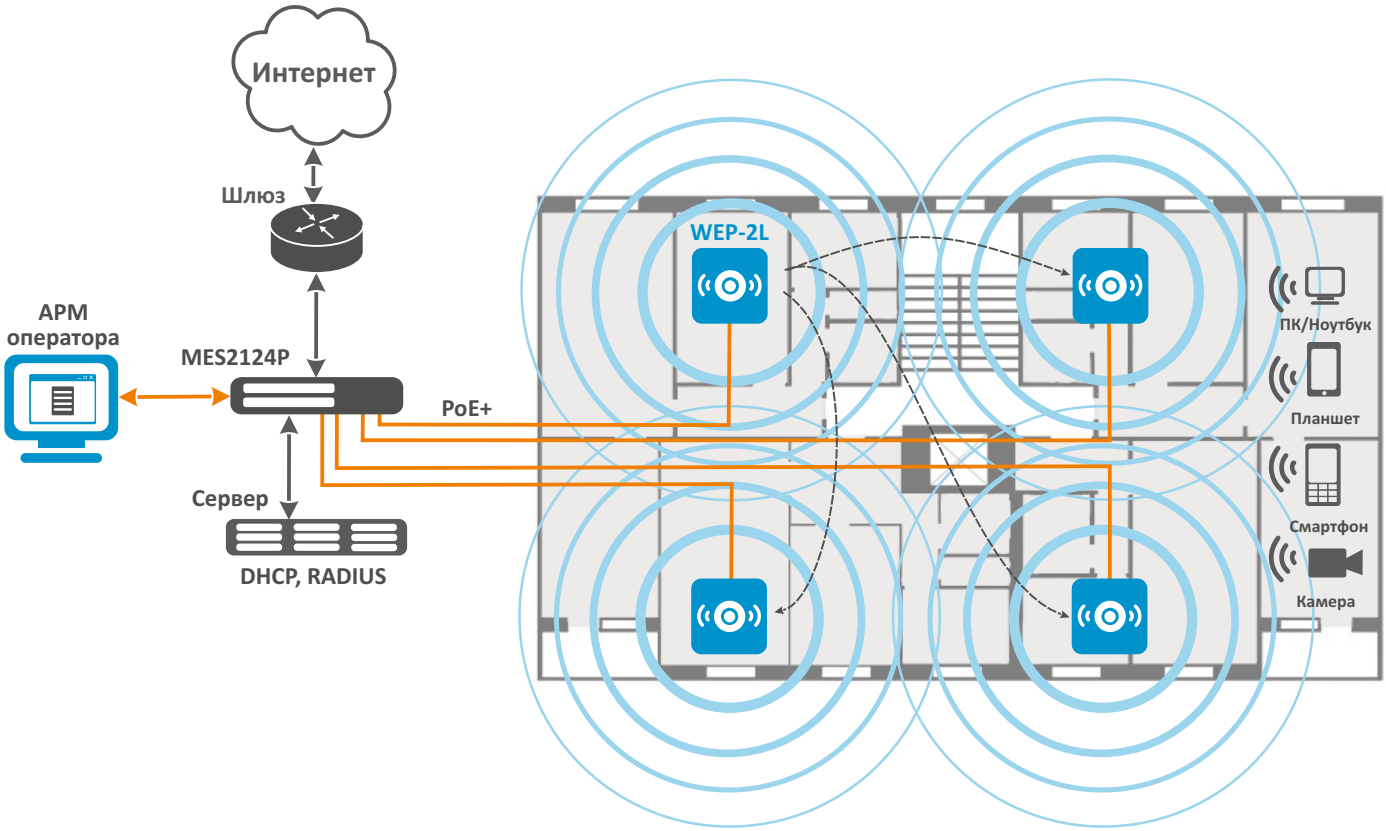

Информация для заказа

Наименование	Описание	Изображение
WEP-2L	Беспроводная точка доступа WEP-2L, 802.11a/b/g/n/ac, 2.4 ГГц, 5 ГГц; радиоинтерфейс с MIMO 2x2; 1 порт 10/100/1000Base-T (RJ-45)	

Сделать заказ

+7 (383) 274 10 01
+7 (383) 274 48 48

eltex@eltex-co.ru

www.eltex-co.ru

О компании Eltex

Предприятие “ЭЛТЕКС” — ведущий российский разработчик и производитель коммуникационного оборудования с 25-летней историей. Комплексность решений и возможность их бесшовной интеграции в инфраструктуру Заказчика — приоритетное направление развития компании.